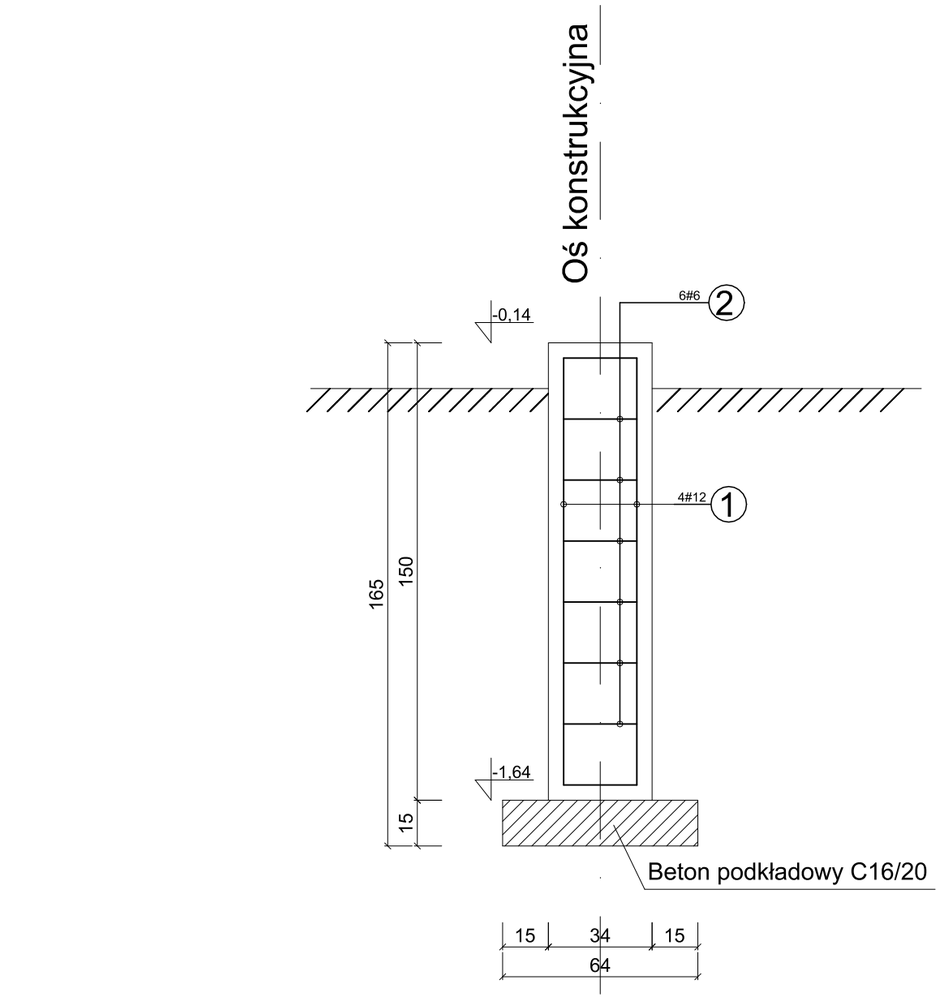


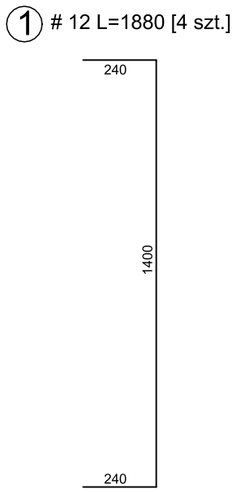


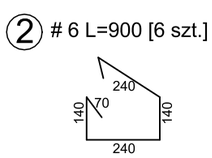


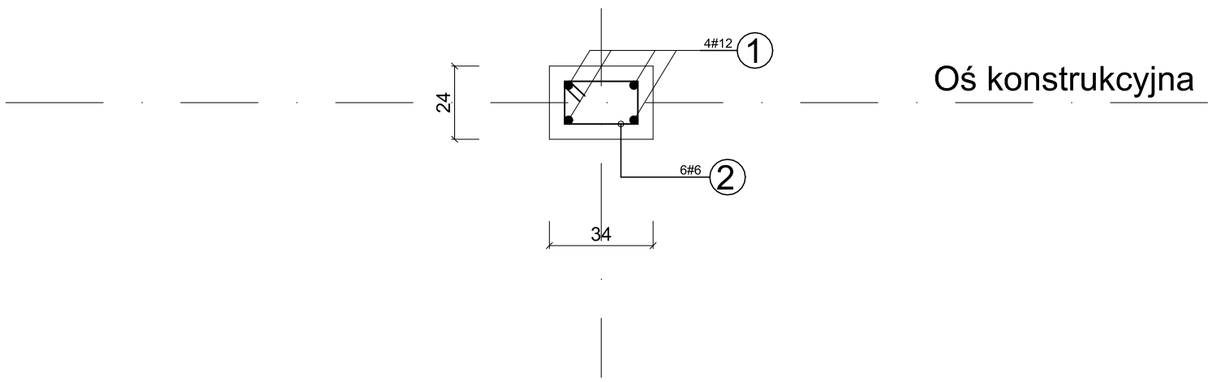


# Stopa fundamentowa St1
wykonać 20x
skala 1:20

UWAGI OGÓLNE:

Pomiarów wszystkich elementów należy dokonywać z natury. Wszelkie nieścisłości i wątpliwości konsultować z projektantem.

Rysunki i część opisowa są dokumentacjami wzajemnie uzupełniającymi się. Wszystkie elementy ujęte w części opisowej, a nie pokazane na rysunkach oraz pokazane na rysunkach a nieujęte w opisie należy traktować jakby były ujęte w obu.
Wszystkie roboty należy wykonać zgodnie ze sztuką budowlaną oraz odpowiednią dokładnością i starannością.
Izolacje termiczne i przeciwwilgociowe zgodnie z PAB.
Przejścia instalacji przez elementy konstrukcyjne zgodnie z projektami branżowymi.

LEGENDA:

St1- stopa fundamentowa C25/30

**UWAGI:**

MATERIAŁ:
- Beton C25/30
- Stal B500SP
- Klasa ekspozycji XC1, XC2
- Otulina 25 mm, fundamenty 50mm
- Stal konstrukcyjna S235
- Śruby kl. 8.8.
- klasa korozyjności stali C3


Zakład Usług Inwestycyjnych DIM sp. z o.o.
K-Koźle, ul. Limanowskiego 1 tel. 4824800


| | | | |
|---|---|---|---|
| Branża | Konstrukcja | Stadium | PT |
| Inwestor | Gmina Reńska Wieś<br>ul. Pawłowicka 1, 47-208 Renska Wieś | | |
| Temat | Budowa kontenerowego<br>zaplecza socjalnego na boisku sportowym | | |
| Adres | Gierałtowice, ul, Strażaków<br>dz nr 396/11 | | |
| Temat rys. | Stopa fundamentowa St1 | | |
| Projektant | mgr inż. Tomasz Strzałka<br>upr.nr OPL/1437/PWBKb/17<br>Specjalność konstrkcyjno-budowlana | Podpis | 20 listopad 2025<br>Skala 1:20 |
| Projektant sprawdza. | mgr inż. Adam Gugała<br>upr.nr OPL/1509/PWBKb/18<br>Specjalność konstrkcyjno-budowlana | Podpis | K-02 |